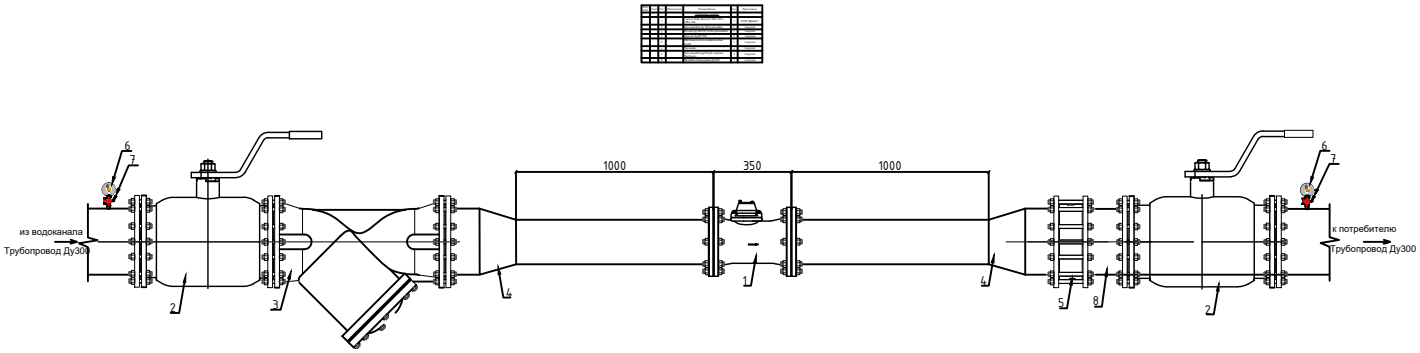
6
7
из водоканала
Трубопровод Ду300
2
3
4
1000
350
1000
1
4
5
8
2
6
7
к потребителю
Трубопровод Ду300