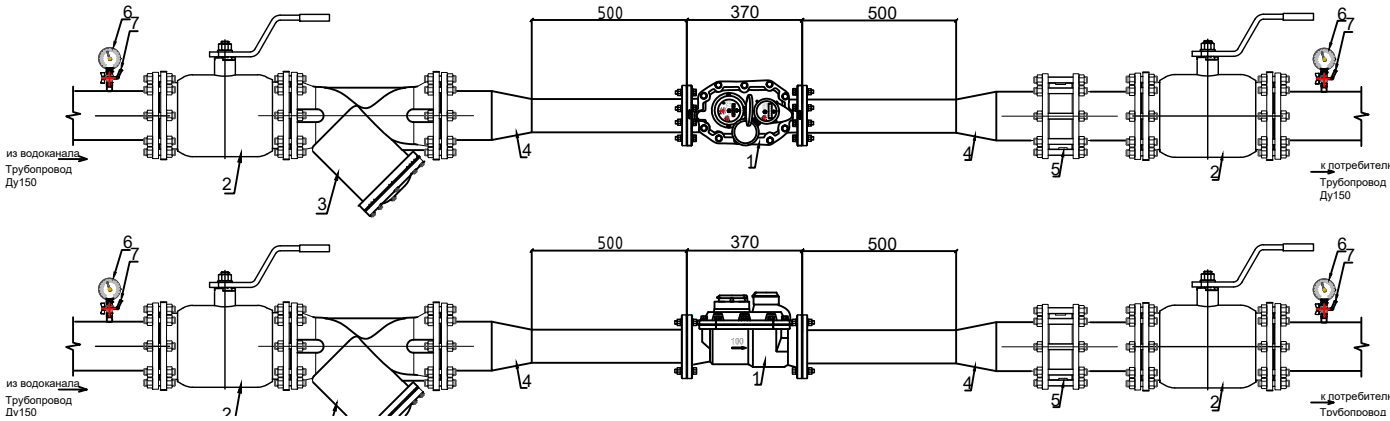Поз.	Обозначение	Наименование	Кол.	Примечание
		Оборудование		
1		Электромагнитный расходомер ОПВ-1 (100/25)	1	ООО "Диаинт"
2		Фильтр сетчатый Ду150 фланцевый	2	покупное
3		Клапан обратный ДУ150 ГОСТ 21345-2005	1	покупное
4		Переход Д-Ду150	4	покупное
5		Компенсатор сильфонный фланцевый	2	покупное
6		Манометр	2	покупное
7		Кран шаровый ДУ15 PN 16 стандарт	2	покупное
		Трубопроводы		
8		Трубопроводы фасонные ДУ150		покупное